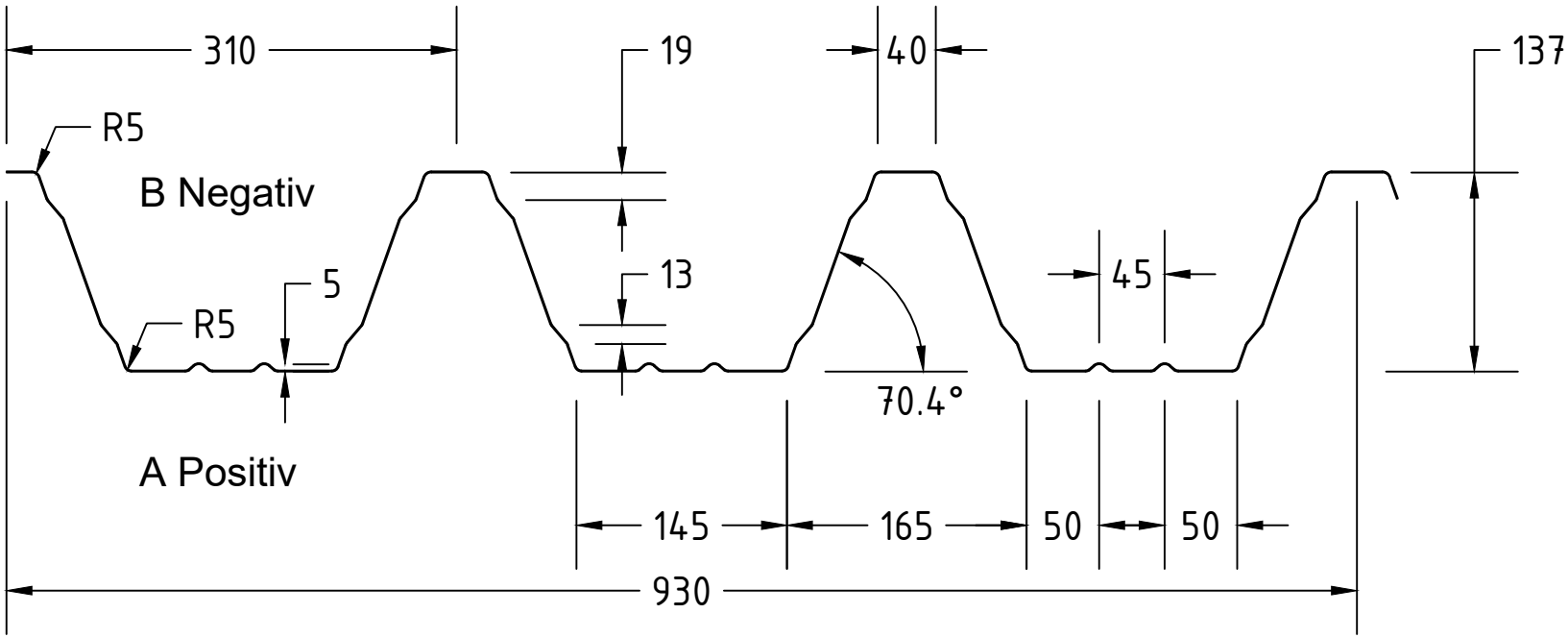

Bemaßung und Toleranzen
nach DIN EN 1090 Teil 4

Blechdicke: 0,75 - 1,25 mm

Flachblech: 1,241 $^{+9}$ mm

Index:	Änderung:	Datum:	Name:
a			

Hoffmann TRAPEZBLECHE

	Datum:	Name:
Bearb.:	01.05.2020	Hermes
Gepr.:		
Norm:		

Maßstab: 1:2

Werkstoff S320 GD+Z

Trapezprofil

H 135 / 310

DIN
A4